Lista sa podacima o proizvodima

Specifikacije

Kompletni selektorski prekidač, Easy Harmony XA2, plastična kratka ručica, 22mm, 2 pozicije, 1NO+1NC, fiksni položaj, crna

XA2AD25

Osnovne informacije

Grupa proizvoda	Easy Harmony XA2
Kratko ime uređaja	XA2
Tip proizvoda ili komponente	Kompletni izborni prekidač
Prezentacija uređaja	Kompletan proizvod
Ime komponente	XA2A
Materijal podnožja	Plastika
Materijal montažnog rama	Plastika
Prečnik za montiranje	22,5 mm

Dopunske informacije

Prodaja po nedeljivim količinama	1
Centar za fiksiranje	>= 30 x 40 mm (panel) 1…5 mm
Način fiksiranja	Maticom za fiksiranje: 2…2,4 N.m
Oblik glave signalne jedinice	Okrugla
Profil glave uređaja	Crna standardna ručica (bela)
Informacija o poziciji glave	2 pozicije 90°
Tip kontakata i sastav	1 NO + 1 NC
Operacija kontakata	Sporo isključenje
Mehanička trajnost	300000 ciklusa
povezivanje - priključci	Vijčani priključni blok, kapacitet stezaljke: <= 2 x 1.5 mm² Vijčani priključni blok, kapacitet stezaljke: <= 1 x 2.5 mm² Vijčani priključni blok, kapacitet stezaljke: >= 1 x 0.5 mm² Faston priključci 6.3 mm
Moment pritezanja	0,8…1,2 N.m
Zaštita od kratkog spoja	10 A osigurač tip GL u skladu sa IEC 60269-1
[Ith] dozvoljena termička struja u vazduhu	10 A (vijčani priključni blokovi)
[ui] nazivni napon izolacije	600 V u skladu sa IEC 60947-1
[uimp] nazivni podnosivi impulsni napon	6 kV u skladu sa IEC 60947-1
[ie] nazivna radna struja	3 A pri 240 V, AC-15, A600 0,27 A pri 250 V, DC-13, Q600
Električna trajnost	500000 ciklusa, AC-15, 3 A pri 230 V, broj operacija <60 ciklusa/min, faktor opterećenja: 0,5 u skladu sa IEC 60947-5-1 500000 ciklusa, DC-13, 0,2 A pri 110 V, broj operacija <60 ciklusa/min, faktor opterećenja: 0,5 u skladu sa IEC 60947-5-1
Električna pouzdanost iec 60947-5-4	Λ < 10exp(-8) pri 24 V i 5 mA u skladu sa IEC 60947-5-4

Sve cene koje su navedene u ovom cenovniku su informativne i neobavezujuće, bez PDV-a, isključivo u odnosu na ovlašćene distributere kompanije Schneider Electric. Svi prikazi, opisi i tehničke specifikacije i podaci u ovom cenovniku su podložni promenama od strane kompanije Schneider Electric bez prethodne najave.

Odricanje odgovornosti: Ova dokumentacija nije namenjena kao zamena i ne treba je koristiti za utvrđivanje podobnosti ili pouzdanosti ovih proizvoda za određene namene

Širina	30,0 mm
Visina	43,0 mm
Dubina	70,0 mm
masa proizvoda	0,054 kg
Tip ručice	Bez povratka
Tip glave	Standardni
Boja kapica/glave ili sočiva	Crna

Okruženje

Tretman zaštite	TC
Temperatura okoline za skladištenje	-40…70 °C
Temperatura okoline za rad uređaja	-25…55 °C
Kategorija prenapona	Klasa I conforming to IEC 536
Ip stepen zaštite	IP65 u skladu sa IEC 60529
Ik stepen zaštite	IK06 u skladu sa IEC 60529
Standardi	GB 14048.1 IEC 60947-1 GB 14048.5 IEC 60947-5-1
Sertifikacija proizvoda	TÜV TÜV-C UKCA
Otpornost na vibracije	5 gn (f= 2…500 Hz) conforming to IEC 60068-2-6
Otpornost na udare	50 gn (trajanje = 11 milisekundi) za ubrzanje polovine sinusne periode u skladu sa IEC 60068-2-27 30 gn (trajanje = 18 milisekundi) za ubrzanje polovine sinusne periode u skladu sa IEC 60068-2-27

Pakovanje

Unit Type of Package 1	PCE
Number of Units in Package 1	1
Package 1 Height	7 cm
Package 1 Width	3 cm
Package 1 Length	4,3 cm
Package 1 Weight	54 g
Unit Type of Package 2	BB1
Number of Units in Package 2	5
Package 2 Height	3 cm
Package 2 Width	12 cm
Package 2 Length	60 cm
Package 2 Weight	275 g
Unit Type of Package 3	S02
Number of Units in Package 3	100
Package 3 Height	15 cm
Package 3 Width	30 cm

Package 3 Length	40 cm
Package 3 Weight	5,95 kg

Ugovorna garancija

Garancija (u mesecima)	18

Environmental Data

Schneider Electric namerava da postigne nulti status do 2050. godine kroz partnerstva sa lancem snabdevanja, materijale sa manjim uticajem i cirkularnost kroz našu tekuću kampanju "Use Better, Use Longer, Use Again" za produženje životnog veka proizvoda i reciklaže.

Objašnjeni Environmental Data >

Kako procenjujemo održivost proizvoda >

Ekološki otisak

Ukupan životni vek ugljeničnog otiska	**0.7 kg CO2 eq.**
Ugljenični otisak faze proizvodnje [A1–A3]	**0.4 kg CO2 eq.**
Ugljenični otisak faze distribucije [A4]	**0 kg CO2 eq.**
Ugljenični otisak faze instalacije [A5]	**0 kg CO2 eq.**
Ugljenični otisak faze korišćenja [B2, B3, B4, B6]	**0.2 kg CO2 eq.**
Ugljenični otisak faze kraja životnog ciklusa [C1–C4]	**0.1 kg CO2 eq.**
Izjava o zaštiti okoliša	**Profil ekološke prihvatljivosti proizvoda**

Use Better

Materijali i pakovanje

Pakovanje sa recikliranim kartonom	**Da**
Pakovanje bez plastike	**Ne**
Direktiva RoHS	**Usaglašeno**
Uredba REACh	**Referenca ne sadrži SVHC iznad propisanog praga**

Use Longer

Produženje trajanja veka

Popravka	**Ne**

Use Again

Prepakovanje i prefabrikovanje

Potencijal za recikliranje, u %	**26**
Profil cirkularnosti	**Informacije o kraju radnog veka**
Povraćaj	**Nej**

Dimensions Drawings

Dimensions

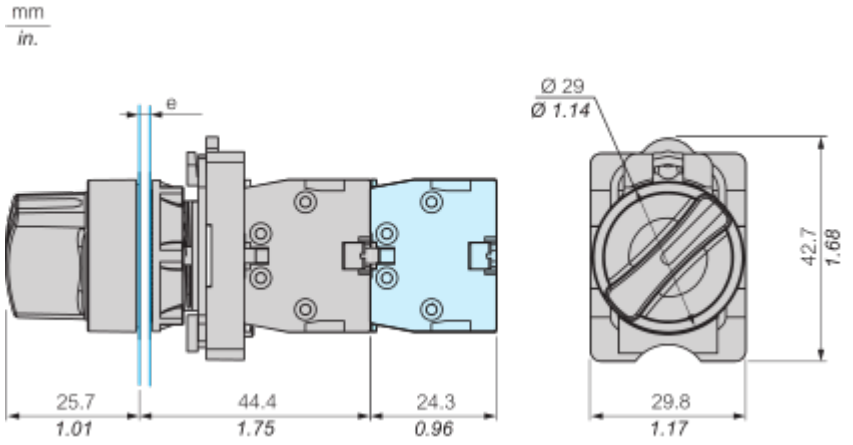

e : Clamping thickness : 1 to 5 mm/0.04 to 0.20 in.

Head Dimension

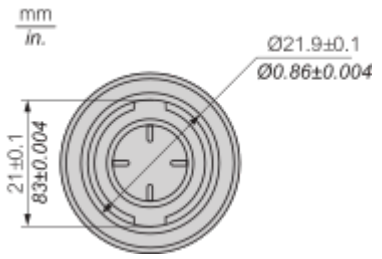

Mounting and Clearance

Panel Cut-Out

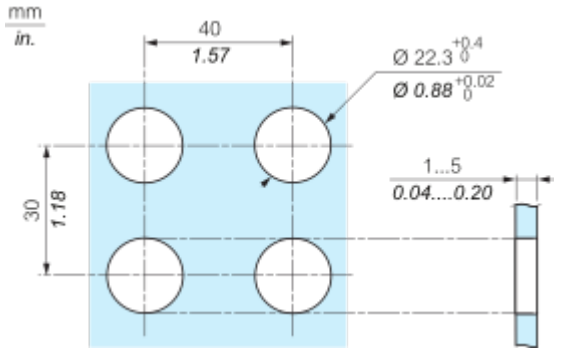

Connections and Schema

Wiring Diagram

8.0 mm	0.5...2.5 mm²	0.5...1.5 mm²
0.32 in.	20...14 AWG	20...16 AWG

Wiring tightening torque : 0.8 ... 1.2 Nm (7 ... 10.6 lb-in)

Technical Illustration

Dimensions

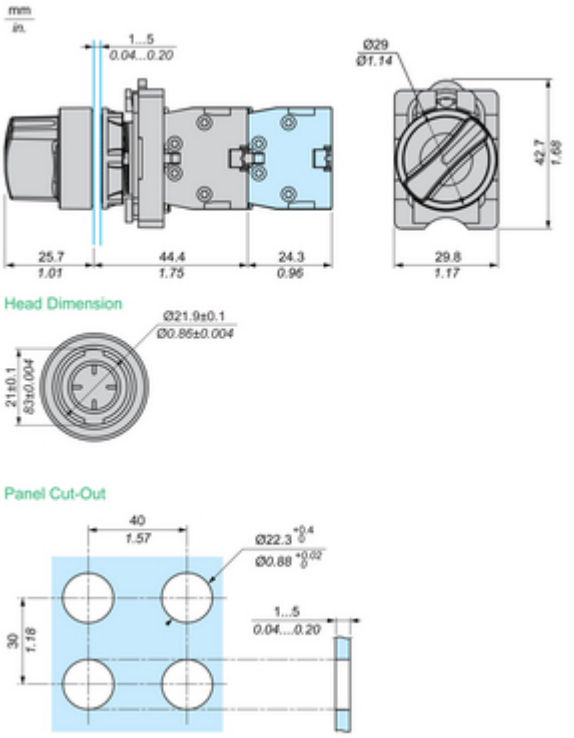

Technical Illustration

Wiring diagram

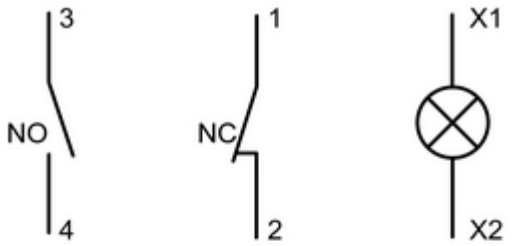

8.0 mm	0.5...2.5 mm²	0.5…1.5 mm²
0.32 in.	20...14 AWG	20...16 AWG

Ø5 mm / *Ø0.20 in.*		Nm	0.8...1.2
Ø4 mm / *Ø0.16 in.*		*lb-in*	*7...10.6*

Offer Marketing Illustration

Product benefits / Features

Offer Marketing Illustration

Product benefits / Features

Offer Marketing Illustration

Product benefits / Features

Image of product / Alternate images

Alternative

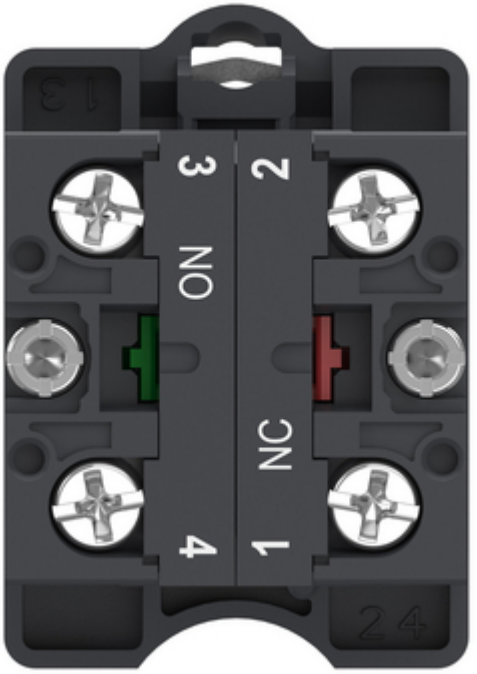

XA2AD25

XA2AD25